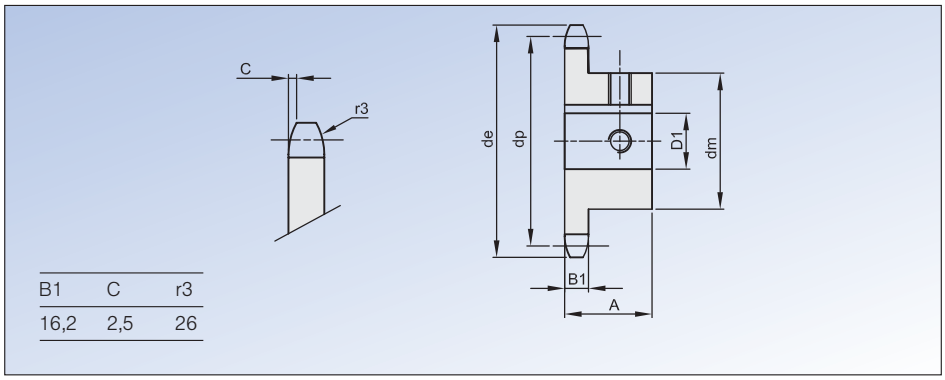

B1	C	r3
16,2	2,5	26

Kettenräder SB

DIN-Nr. 8187/ISO 606
Teilung 1″x 17,02 mm
25,4 x 17,02 mm
Rolle 15,88 mm,16B-1

- Kettenräder mit induktiv gehärteten Zähnen (HRC 50)
- Mit Fertigbohrung H7, Rauhtiefe 1,6
- Nut nach DIN-Nr. 6885/1, auf Zahnspitze, Nutbreite H9
- Zwei Gewinde, einmal auf Nut, einmal um 90° versetzt

Artikel-Nr. Ketten Fuchs	Zähne-zahl z	Abmessungen in mm de	dp	dm	D1 (H7)	A	K (H9)	T2	Ge-winde M
321510020SB38	20	173,2	162,38	100,0	38,0	45,0	10,0	3,3	8
321510020SB40	20	173,2	162,38	100,0	40,0	45,0	12,0	3,3	10
321510020SB42	20	173,2	162,38	100,0	42,0	45,0	12,0	3,3	10
321510020SB45	20	173,2	162,38	100,0	45,0	45,0	14,0	3,8	12
321510020SB48	20	173,2	162,38	100,0	48,0	45,0	14,0	3,8	12
321510020SB50	20	173,2	162,38	100,0	50,0	45,0	14,0	3,8	12
321510021SB30	21	181,6	170,43	110,0	30,0	50,0	8,0	3,3	6
321510021SB32	21	181,6	170,43	110,0	32,0	50,0	10,0	3,3	8
321510021SB35	21	181,6	170,43	110,0	35,0	50,0	10,0	3,3	8
321510021SB38	21	181,6	170,43	110,0	38,0	50,0	10,0	3,3	8
321510021SB40	21	181,6	170,43	110,0	40,0	50,0	12,0	3,3	10
321510021SB42	21	181,6	170,43	110,0	42,0	50,0	12,0	3,3	10
321510021SB45	21	181,6	170,43	110,0	45,0	50,0	14,0	3,8	12
321510021SB48	21	181,6	170,43	110,0	48,0	50,0	14,0	3,8	12
321510021SB50	21	181,6	170,43	110,0	50,0	50,0	14,0	3,8	12
321510022SB30	22	190,1	178,48	80,0	30,0	50,0	8,0	3,3	6
321510022SB35	22	190,1	178,48	100,0	35,0	50,0	10,0	3,3	8
321510022SB40	22	190,1	178,48	110,0	40,0	50,0	12,0	3,3	10
321510023SB30	23	198,1	186,10	110,0	30,0	50,0	8,0	3,3	6
321510023SB32	23	198,1	186,10	110,0	32,0	50,0	10,0	3,3	8
321510023SB35	23	198,1	186,10	110,0	35,0	50,0	10,0	3,3	8
321510023SB38	23	198,1	186,10	110,0	38,0	50,0	10,0	3,3	8
321510023SB40	23	198,1	186,10	110,0	40,0	50,0	12,0	3,3	10
321510023SB42	23	198,1	186,10	110,0	42,0	50,0	12,0	3,3	10
321510023SB45	23	198,1	186,10	110,0	45,0	50,0	14,0	3,8	12
321510023SB48	23	198,1	186,10	110,0	48,0	50,0	14,0	3,8	12
321510023SB50	23	198,1	186,10	110,0	50,0	50,0	14,0	3,8	12
321510024SB30	24	206,2	194,59	80,0	30,0	50,0	8,0	3,3	6
321510024SB35	24	206,2	194,59	100,0	35,0	50,0	10,0	3,3	8
321510024SB40	24	206,2	194,59	110,0	40,0	50,0	12,0	3,3	10
321510024SB45	24	206,2	194,59	110,0	45,0	50,0	14,0	3,8	12
321510024SB50	24	206,2	194,59	110,0	50,0	50,0	14,0	3,8	12

Artikel-Nr. Ketten Fuchs	Zähne-zahl z	Abmessungen in mm de	dp	dm	D1 (H7)	A	K (H9)	T2	Ge-winde M
321510025SB30	25	214,2	202,66	110,0	30,0	50,0	8,0	3,3	6
321510025SB32	25	214,2	202,66	110,0	32,0	50,0	10,0	3,3	8
321510025SB35	25	214,2	202,66	110,0	35,0	50,0	10,0	3,3	8
321510025SB38	25	214,2	202,66	110,0	38,0	50,0	10,0	3,3	8
321510025SB40	25	214,2	202,66	110,0	40,0	50,0	12,0	3,3	10
321510025SB42	25	214,2	202,66	110,0	42,0	50,0	12,0	3,3	10
321510025SB45	25	214,2	202,66	110,0	45,0	50,0	14,0	3,8	12
321510025SB48	25	214,2	202,66	110,0	48,0	50,0	14,0	3,8	12
321510025SB50	25	214,2	202,66	110,0	50,0	50,0	14,0	3,8	12